北北海道　女子ダブルス

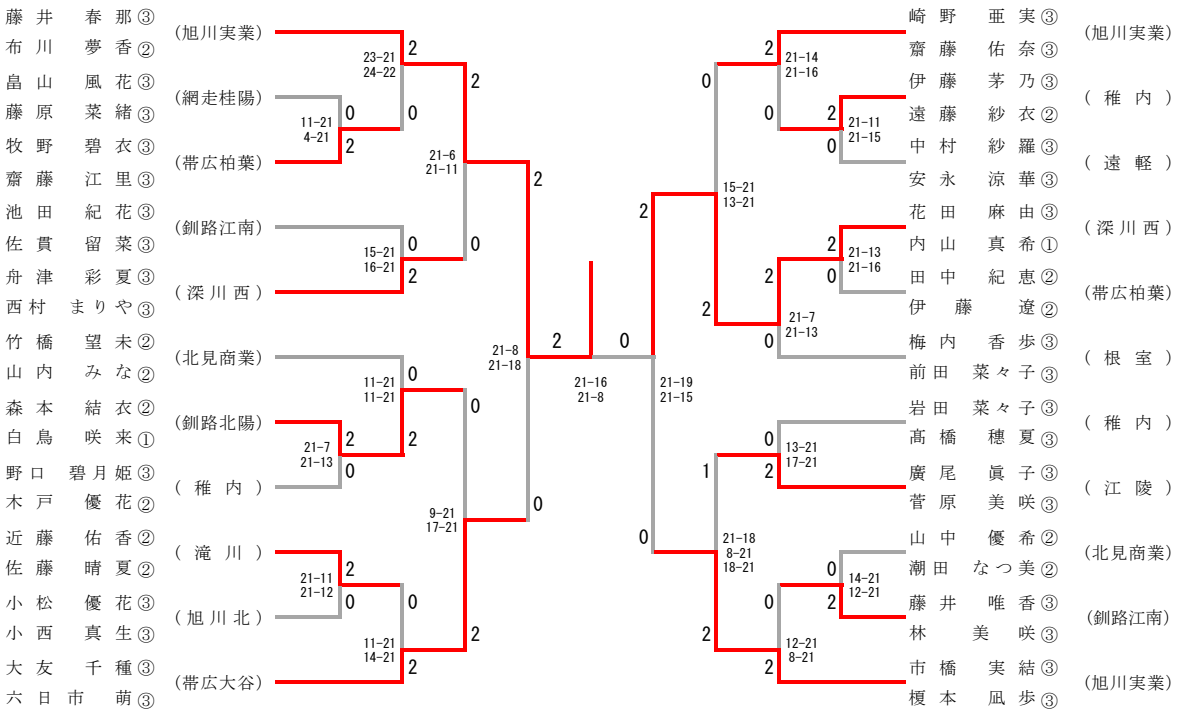

南北海道　女子ダブルス

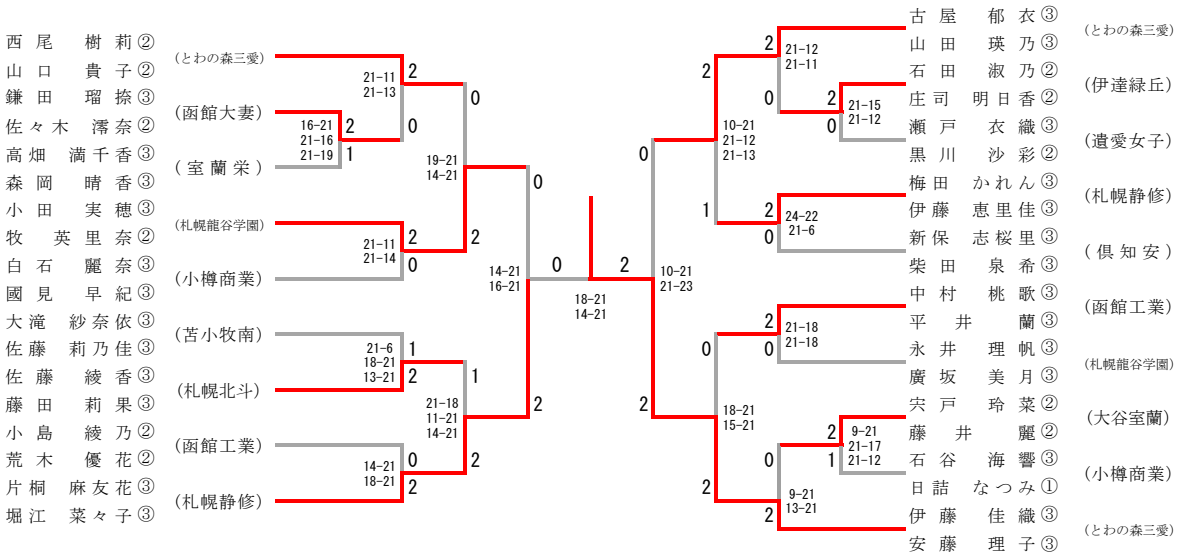
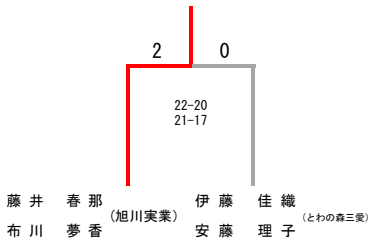
全道決勝