第42回　北海道高等学校新人バドミントン大会
兼　第38回全国高等学校選抜バドミントン大会南北海道予選会
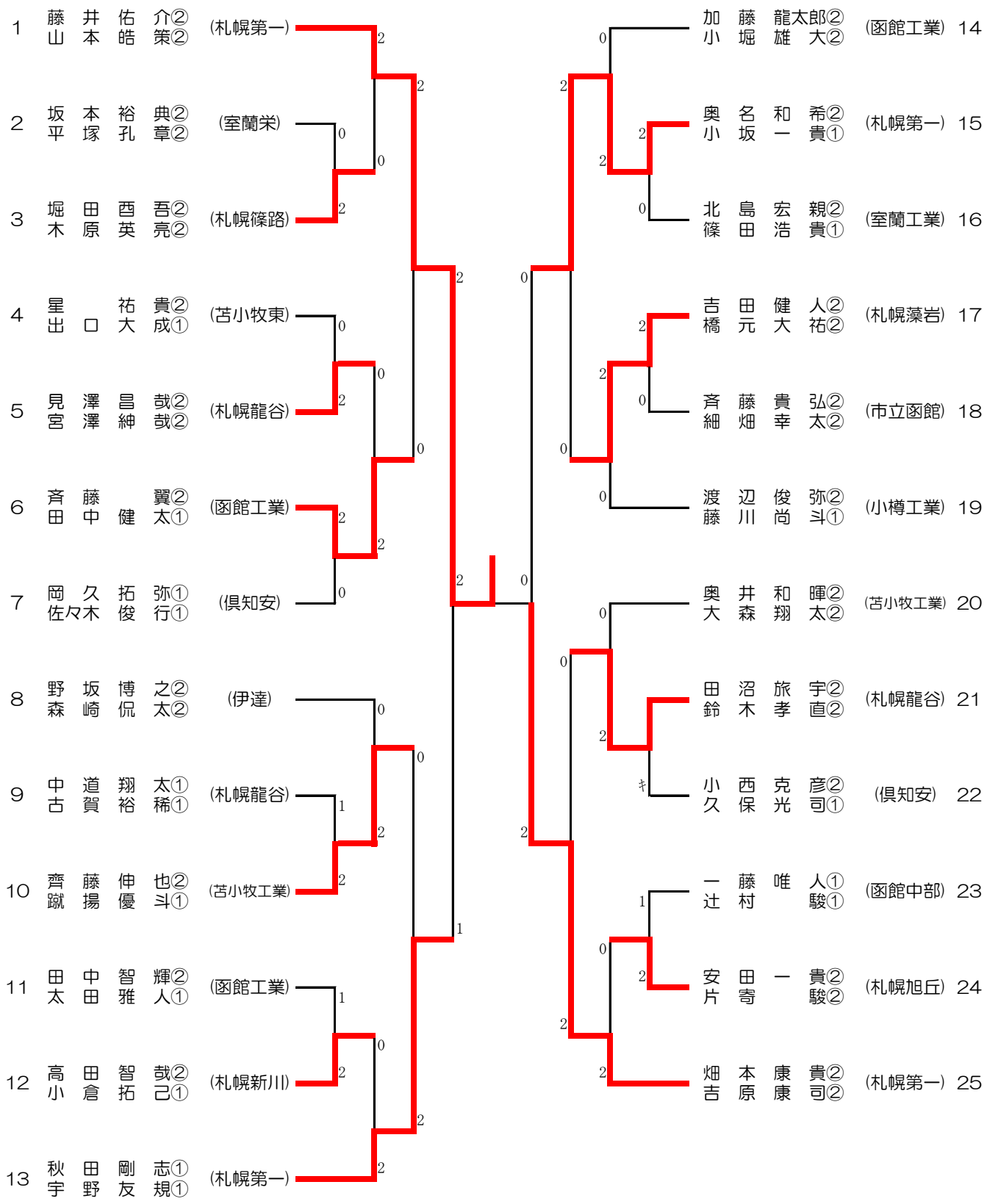
男子ダブルス（BD）